DWG. NO. SYWU120

REV	ZONE	DESCRIPTIONS	DRAWN	APPRVD	DATE

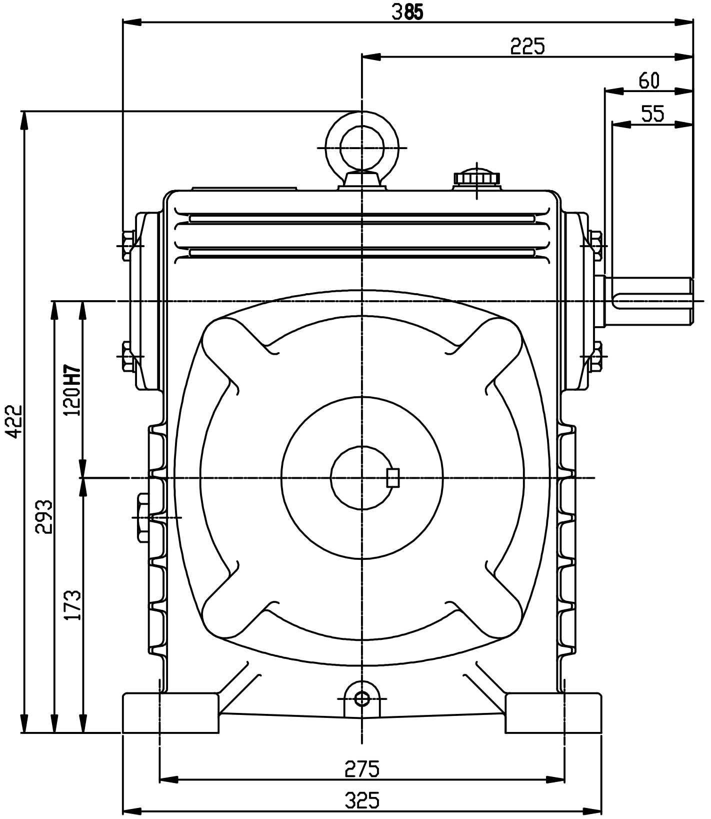
385
225
60
55
422
120H7
293
173
275
325

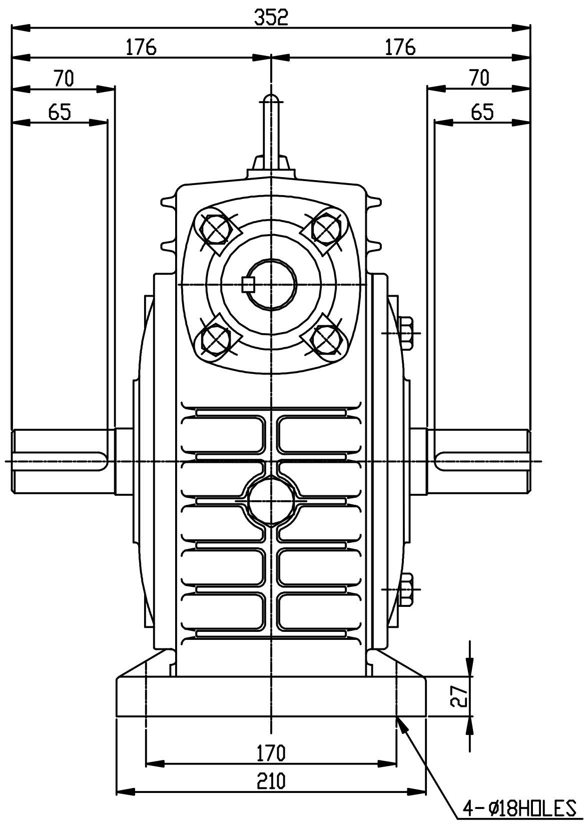
352
176
176
70
65
70
65
27
170
210
4-Ø18HOLES

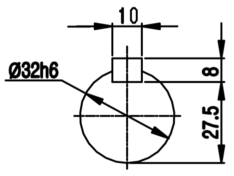
10
Ø32h6
8
27.5

INPUT SHAFT

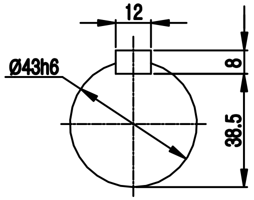
12
Ø43h6
8
38.5

OUTPUT SHAFT

M5*0.8
M6* 1
M8*1.25
M10*1.5
M12*1.75
M16* 2
M18*2.5
M20*2.5
M22*2.5
M24*3

표기외 일반 공차	
각도 : ±0.2°	6 - 30 :±0.1
CHAMFER: C1.0	30 - 120:±0.15
FILLET: R1.0	120 - 315 :±0.2
마무리: ▽▽	315 -1000 :±0.3
	1000 이상 :±0.5

본 도면은 (주)삼양감속기의 기술 자산입니다. 본 도면은 지적 재산권 관련 법규에 의하여 보호되며, (주)삼양감속기로부터 문서에 의한 승인 없이는 본 도면의 전부 또는 일부를 복사 또는 베끼거나, 타인에게 누설할 수 없습니다.

NO	PART NUMBER	DESCRIPTIONS	QTY	MATERIAL

	NAME	DATE
DESIGNED		
CHECKED		
APPROVED		

SAMYANG
REDUCTION GEARS CO., LTD

SCALE 1/1

DWG SIZE A1

TITLE
OUTLINE DWG.
STANDARD WORM REDUCER WU120
i=1/10~1/60 C-TYPE

SHEET 1/1

DWG. NO. SYWU120

REV

100mm