REV	ZONE	DESCRIPTIONS	DRWN	APPVD

DWG. NO.

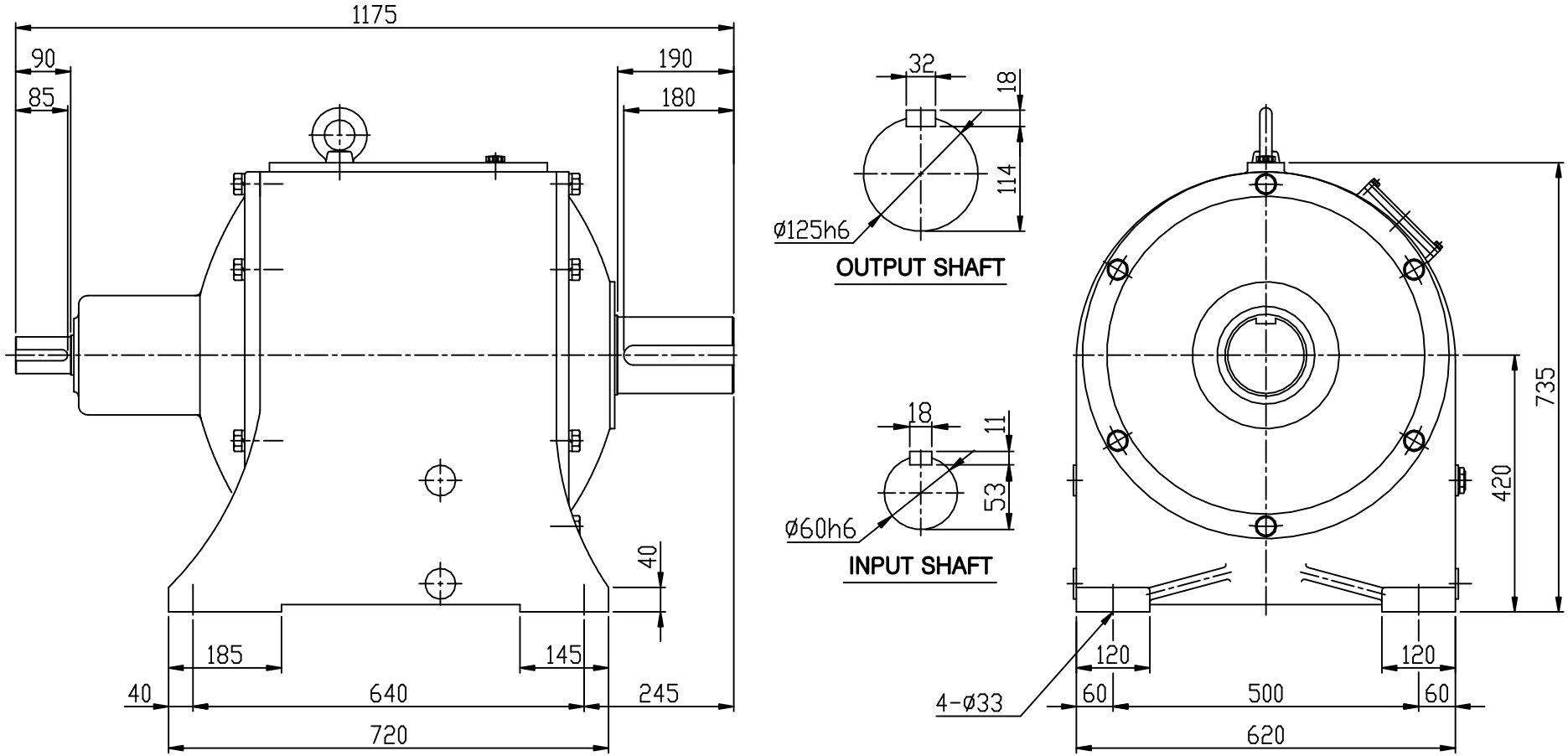

NO	PART NUMBER	DESCRIPTIONS	Q'TY	MATERIAL

	NAME	DATE	SCALE	TITLE	SHEET
DESIGNED			1/10	SY SUPER MAX OUT LINE C210 SL 3 STAGE 55KW 4P i = 1/20	/
CHECKED					
APPROVED					
SAMYANG REDUCTION GEARS CO., LTD			DWG SIZE A4	DWG. NO. SL3420-55K-20	REV

각도: ±0.5°	6 – 30 :±0.1
CHAMFER: C1.0	30 – 120 :±0.15
FILLET: R1.0	120 – 315 :±0.2
마무리: ▽▽	315– 1000 :±0.3
열처리:HRC	1000 이상 :±0.5

본 도면은 (주)삼양감속기의 기술기밀사항이기 등 일반적인 지적 재산권 관련 법규에 의하여 보호되며, (주)삼양감속기로부터 문서에 의한 승인 없이는 본 도면의 전부 또는 일부를 복사 또는 베끼거나, 타인에게 누설