DWG. NO.

REV	ZONE	DESCRIPTIONS	DRWN	APPVD

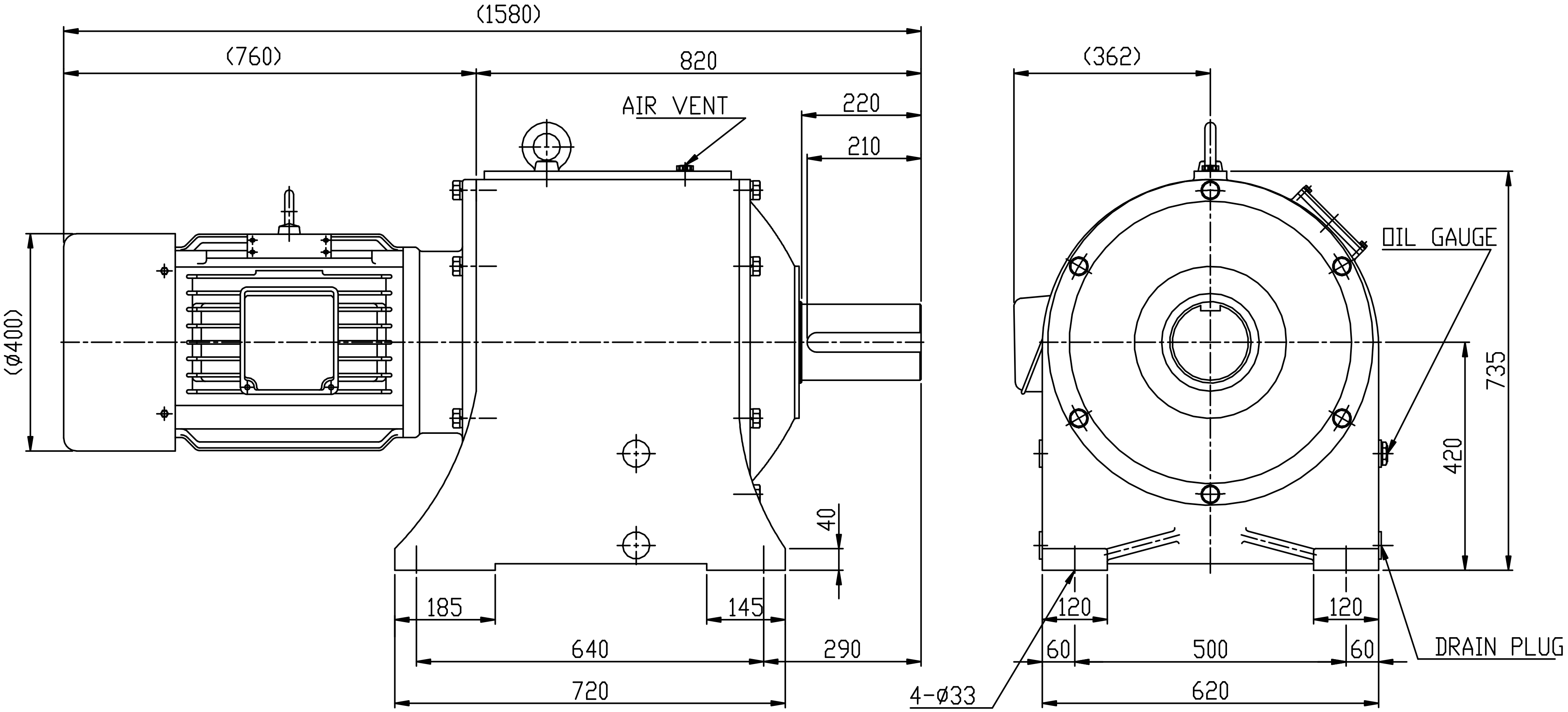
(1580)
(760)
820
AIR VENT
220
210
(ϕ400)
40
185
145
640
290
720
(362)
OIL GAUGE
735
420
120
120
60
500
60
DRAIN PLUG
620
4-ϕ33

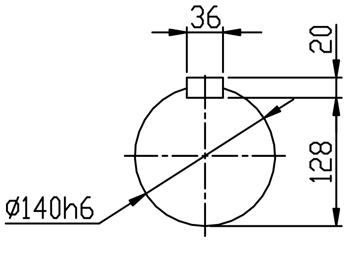
36
20
128
ϕ140h6

OUTPUT SHAFT

NO	PART NUMBER	DESCRIPTIONS	Q'TY	MATERIAL
		15KW 6P i = 1/90 와 동일		

본 도면은 (주)삼양감속기의 기[illegible]지적 재산권 관련 법규에 의하여 보호되며, (주)삼양감속기로부터 문서에 의한 승인 없이는 본 도면의 전부 또는 일부를 복사 또는 베끼거나, 타

[illegible]	
각도: ±0.5°	6 - 30 :±0.1
CHAMFER: C1.0	30 - 120 :±0.15
FILLET: R1.0	120 - 315 :±0.2
마무리: ▽▽	315- 1000 :±0.3
열처리:HRC	1000 이상 :±0.5

	NAME	DATE
DESIGNED	김 영남	00.10.16
CHECKED		
APPROVED		

SCALE: 1/11

TITLE: SY SUPER MAX OUT LINE
HT C210 HT 3 STAGE
19/22KW 4P i = 1/90

SHEET: /

SAMYANG
REDUCTION GEARS CO., LTD

DWG SIZE: A4

DWG. NO. SG3420-22K-90

REV